TECNOLOGIA EM SEGURANÇA
SOLUÇÕES EM ELETRÔNICA

Sirene Eletrônica Industrial - ISV50/2

- Pressão acústica: 95 ± 5 dB (5 m)
- Consumo máximo: 15 W
- Potência do áudio: pulsos de 60 Wpp
- Frequência: (tol: + 50 Hz): 1100 Hz
- Tensão: 110, 220 Vcc ;
  110, 220 Vdc ;
- Material: Alumínio
- Temperatura de Operação: -10°C à + 60°C
- Grau de Proteção: IP54
- Peso: 4,1 Kg
- Dimensões: ~100 x 315 mm
- Lâmpada Recomendada: BA15d – 110V/40mA ou 220V/20mA (lâmpada incorporada)
- Fiação de áudio (comp. Máx.):

100 m – bitola 2 mm²

➢ ORIENTAÇÕES:

Sinalizam o toque do telefone em áreas ruidosas ou distantes onde o mesmo não é ouvido em condições normais. Conectados em paralelo com a linha telefônica, são acionados simultaneamente, disparando uma sirene com o som característico de telefone e um sinal luminoso à cada toque. Ao atender o telefone, desliga-se automaticamente. Componentes eletrônicos montados em lâmina de circuito impresso em epóxi com fibra de vidro, tropicalizada. Caixa em alumínio injetado, pintada em pó poliéster com furação ∅ 1/2" rosca gás. Lente cor âmbar. No modelo ISV50/2 acompanha 1 projetor sonoro SR115. Permite o uso de até dois projetores sonoros.

➢ DIMENSÕES:

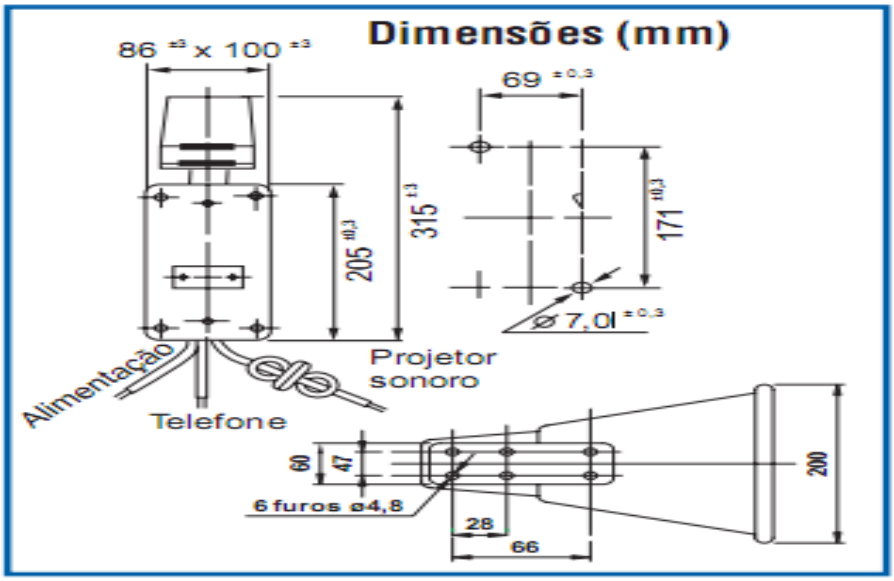

Tucano Comércio de Alarmes e Sistemas Eletrônicos Ltda.
R. Des. Antônio de Paula, 3577 – Boqueirão
CEP: 81420-280 – Curitiba – PR
Fone/Fax: (41) 3286-2867
www.tucanobrasil.com.br